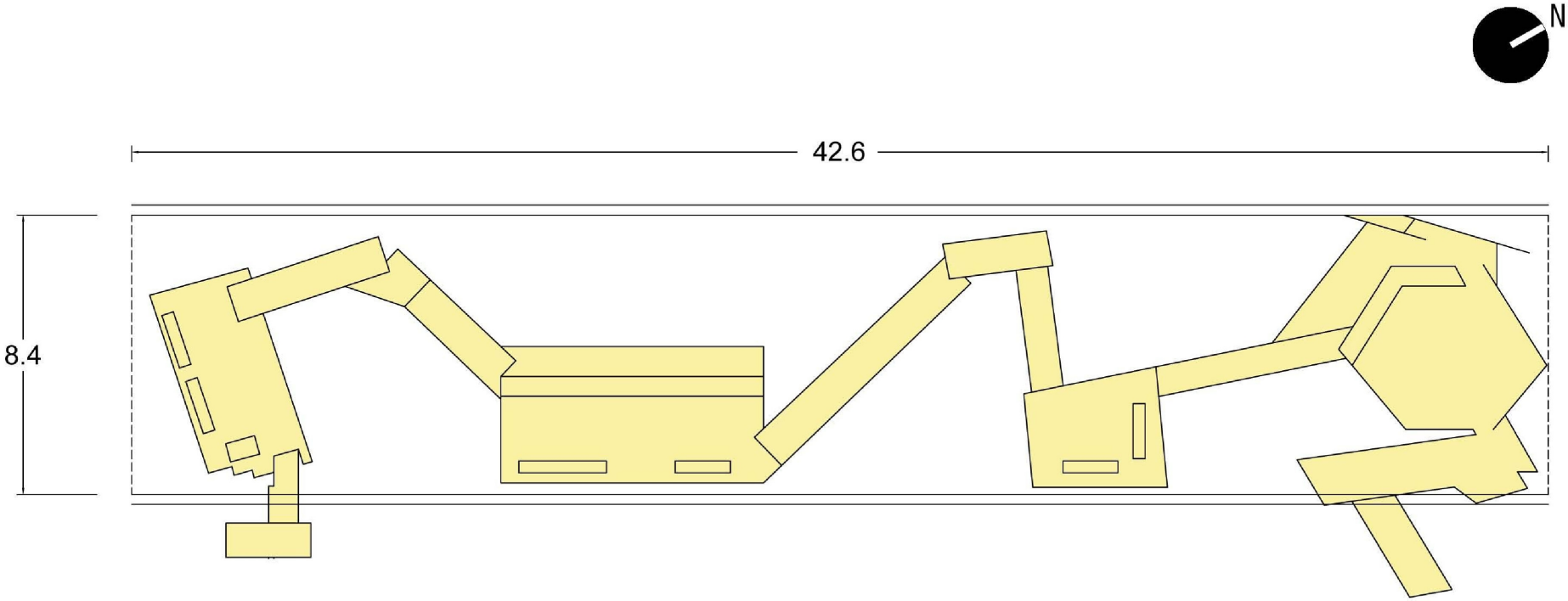

紙場1918祕境平面圖

色塊為架高木平台範圍

單位/公尺